Technische Information:

Demontage der Räder bei 2-rad Citybac´s

Stand: 18.02.2021 (Technische Änderungen vorbehalten)

Die Demontage der verwendeten Räder, werden an markierter Stelle eingestochen, wonach mit dem Vorstecherwerkzeug (wie z. B ein „spitzer Schraubendreher“) der mit Federkraft gehaltene Stift hochgeschoben und das Rad abgezogen werden kann. „Zerstörungsfreie“ Demontage bedeutet, dass das Rad und natürlich auch alle anderen Behälterkomponenten nach der Montage wiederverwendet werden können.

Beispielfotos:

1. Felge mit ovaler Markierung

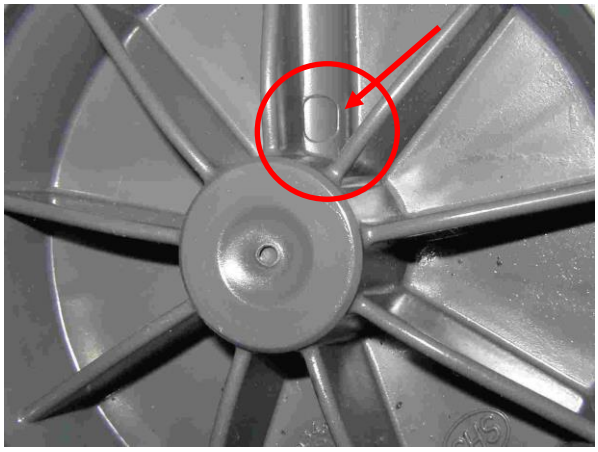

2. Felge mit rechteckiger Markierung

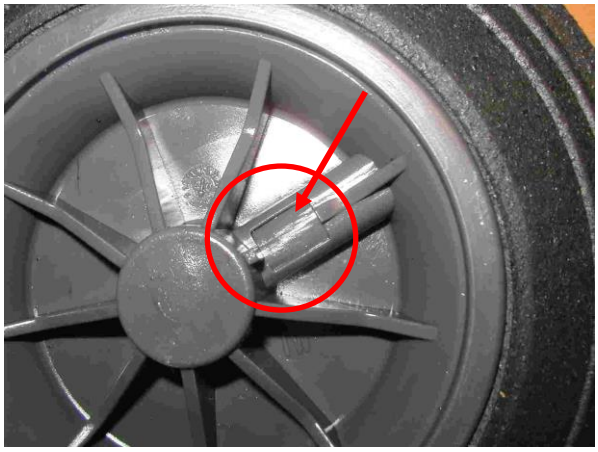

3. Felge mit offener Demontageöffnung

Der Verriegelungsstift kann unmittelbar am Bund hochgedrückt werden.

<u>Hinweis:</u>

- nicht dicht geschlossen (Verschmutzungs- und/oder Korrosionsanfälligkeit ist höher und kann mit der Zeit zu Funktionsbeeinträchtigung führen, bzw. die Demontage unmöglich machen)
- durch die zu einfache Demontagemöglichkeit „ungewollter Verlust“ möglich

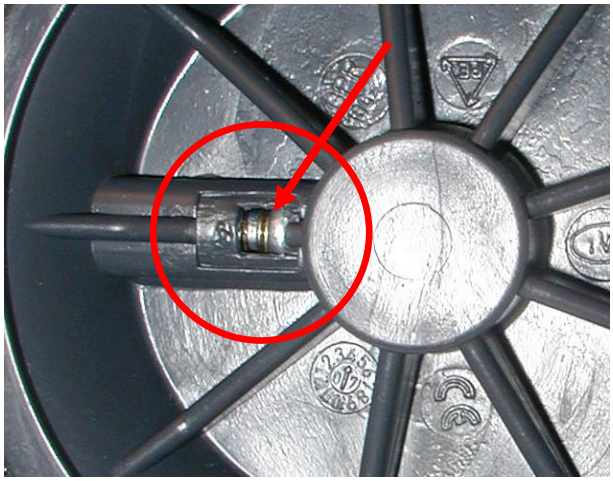

4. Zeichnung Raddemontage

Mit einem spitzen Metalldorn (bzw. angespitzter Schraubendreher) kann der Stift (siehe Abbildung) angehoben und somit das Rad entriegelt und demontiert werden.
Die Position zum Ansetzen des Metalldorns ist je nach Radmodell unterschiedlich, aber das Prinzip zum Entriegeln und Demontieren ist immer identisch (siehe Zeichnung auf Seite 5).

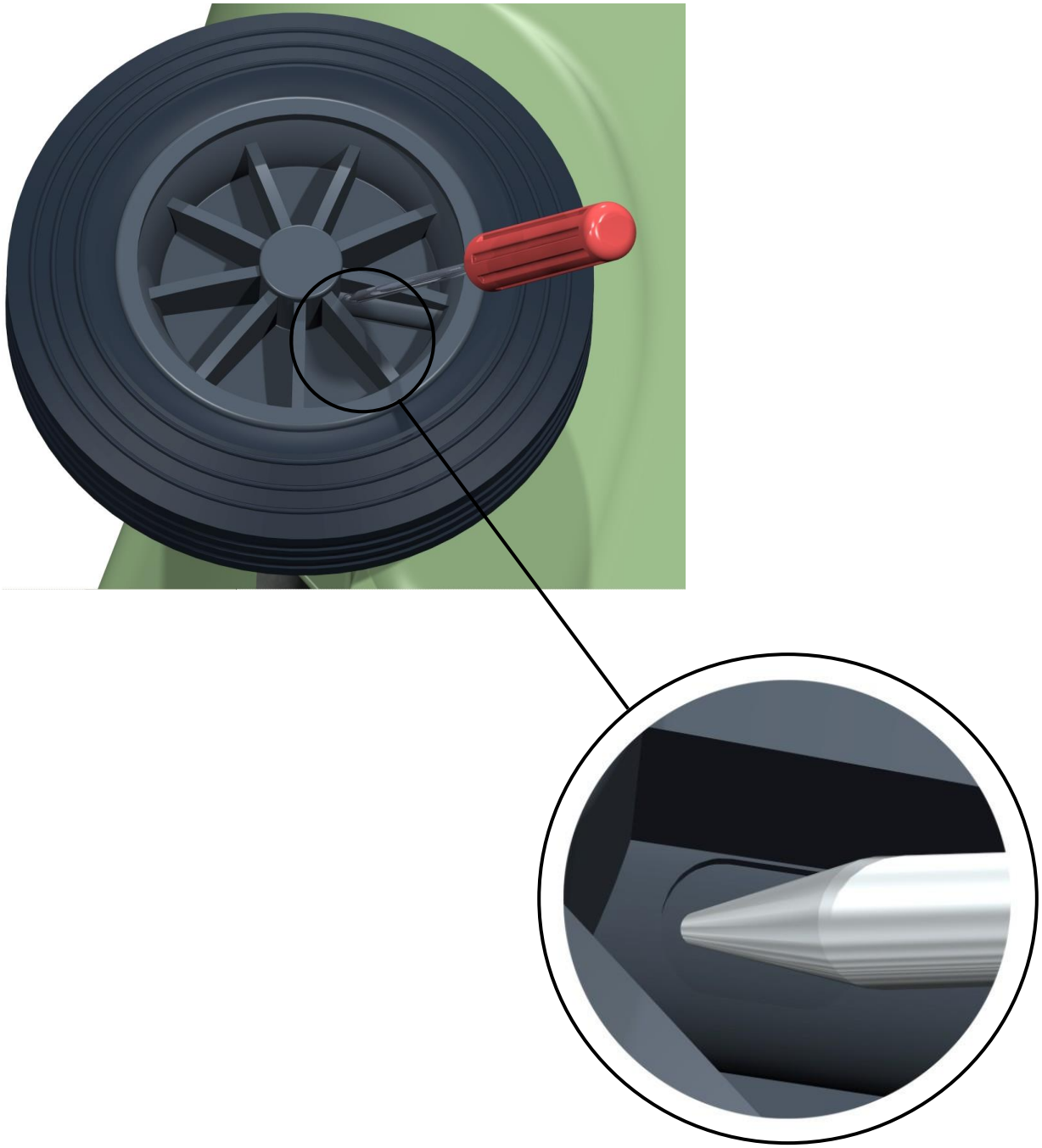
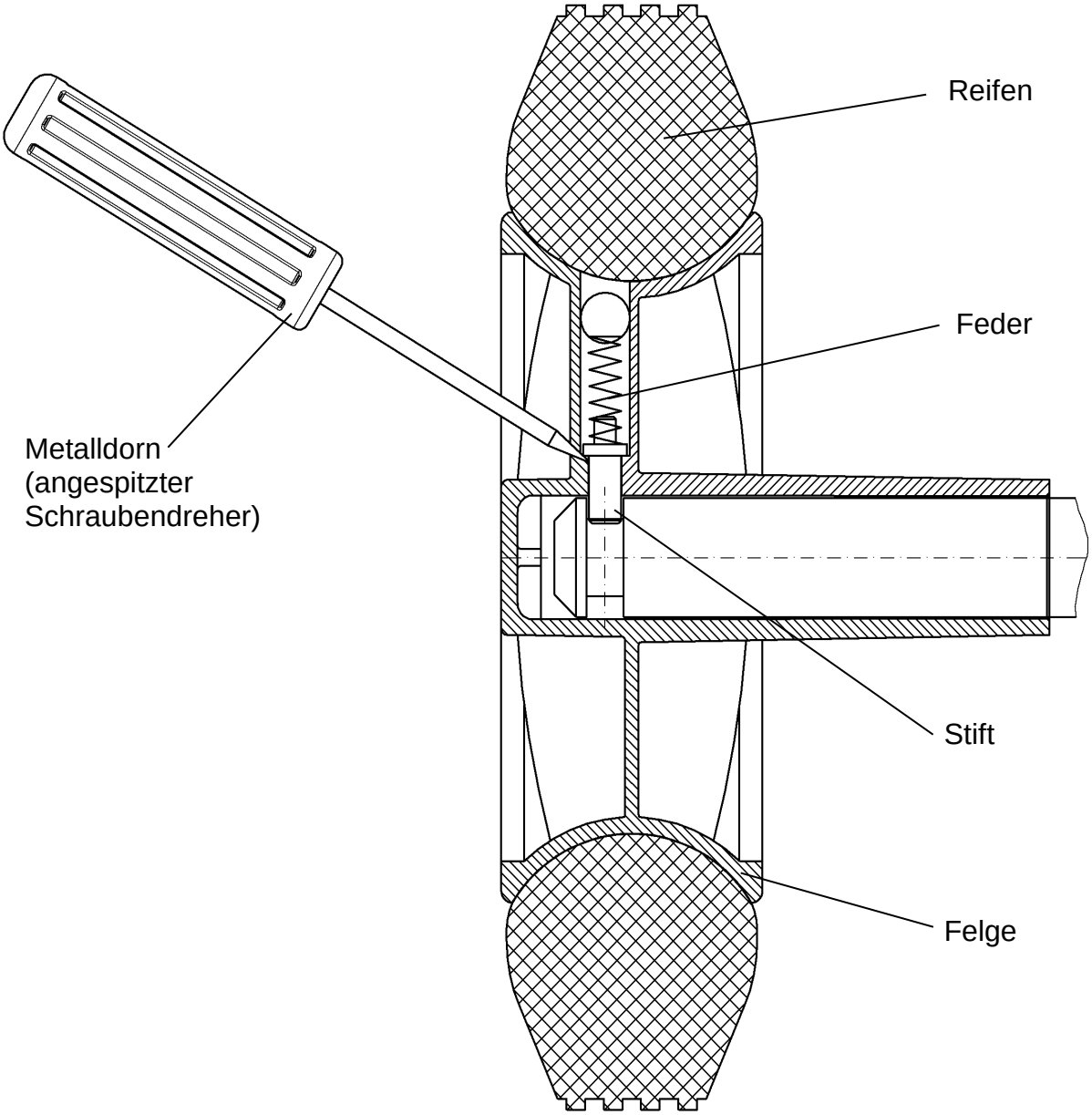
Die Zeichnung zeigt das montierte Rad im Schnitt.